# POSTE DE CONCRETO REFORZADO CFE-14-700

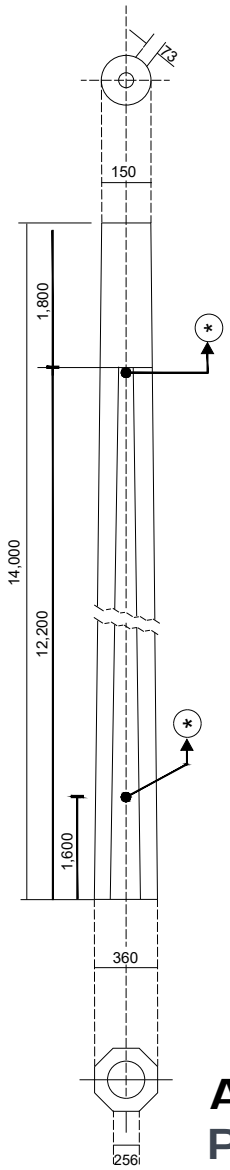


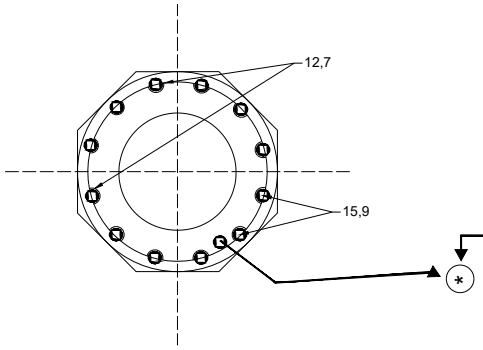


LOCALIZACIÓN DE VARILLA

DIÁMETRO EN PUNTA: 150 mm.

DIÁMETRO EN BASE: 360 mm.

EMPOTRAMIENTO: 1,800 mm.

PESO APROXIMADO: 1,250 kg.

(*) Canalización de referencia a tierra Tubo poliducto de 13 mm., de diámetro nominal

* Distancia de la punta del poste a los anillos.

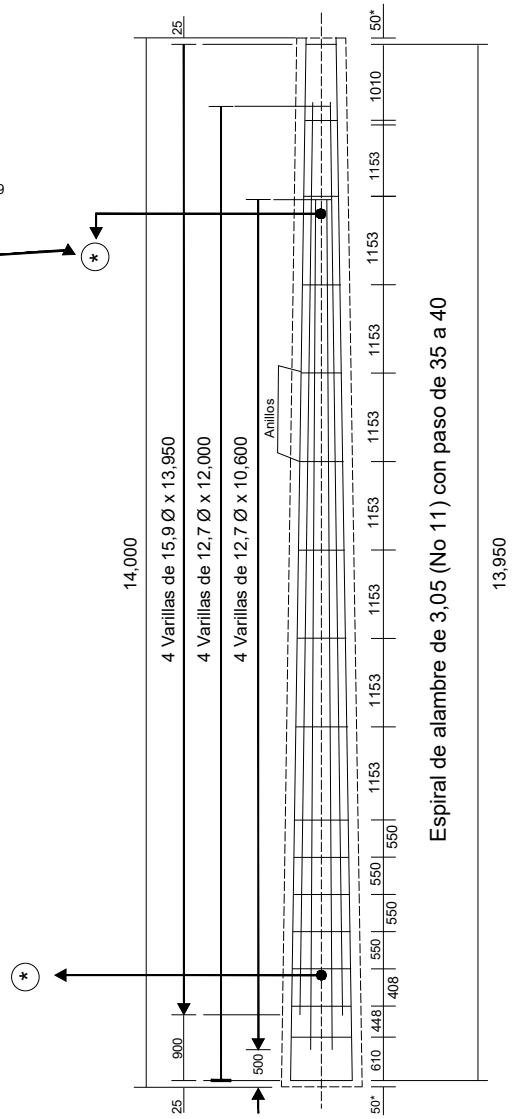


**Alzado Frontal**
**Poste**

**Detalle Armado**

## ESPECIFICACIÓNES

1. Concreto f'c=300 kg/cm$^2$.
2. Acero de refuerzo con Varilla.
3. Acabado Concreto pulido.
4. Se vibrara el concreto para lograr su uniformidad.
5. Uso: Distribución de energía eléctrica para la red aérea de Comisión Federal de Electricidad (CFE).

| | | |
|---|---|---|
| Tolerancias: Espec | | Norma: CFE-J6200-03<br>Revisión: 2016 |
| Acotación: mm | S/E | No. Plano: PCR-07 |
| Revisión: 0 | | Fecha: 05/Nov/2018 |